ΚΑΤΟΨΗ

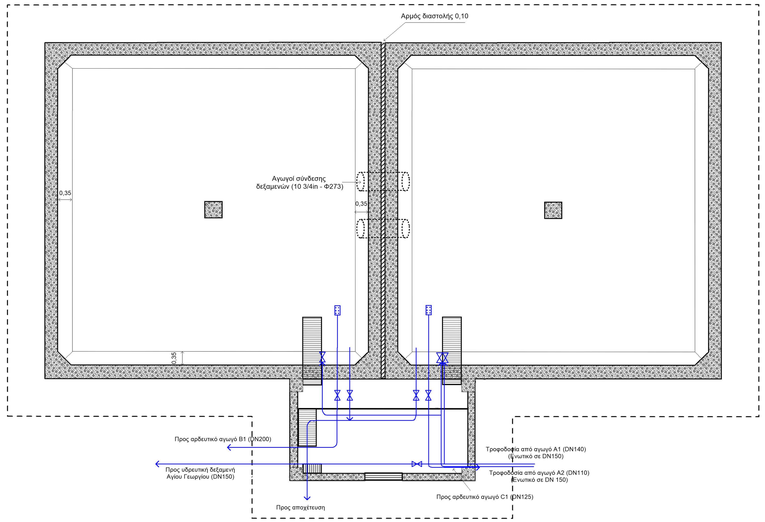

ΤΟΜΗ

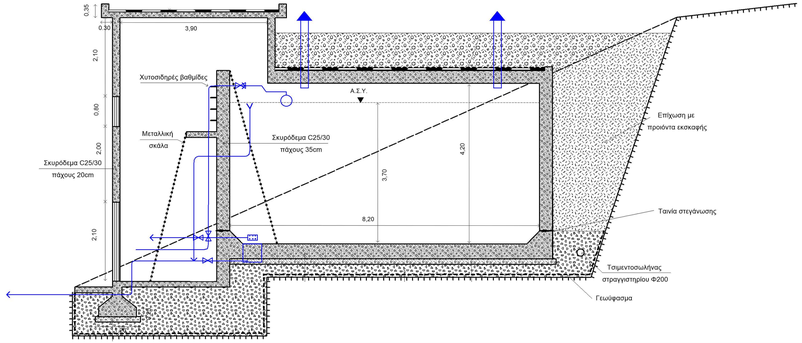

ΣΩΛΗΝΟΓΡΑΜΜΗ ΤΡΟΦΟΔΟΣΙΑΣ ΔΕΞΑΜΕΝΩΝ

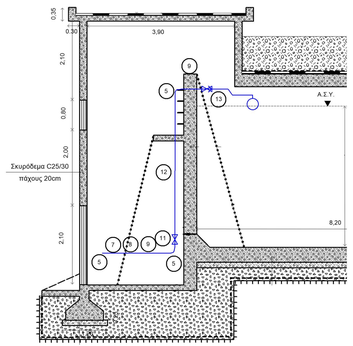

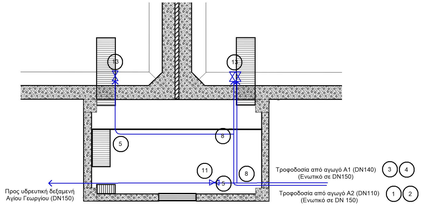

ΣΩΛΗΝΟΓΡΑΜΜΗ ΤΡΟΦΟΔΟΣΙΑΣ ΔΕΞΑΜΕΝΩΝ				
α/α	Είδος τεμαχίου	Ποσότητα	Βάρος	Συνολικό βάρος
1	Χυτοσιδηρό ενωτικό αρσενικό DN110	1	6,50	6,50
2	Χυτοσιδηρό ενωτικό (διαστολή) από DN110 σε DN150	1	19,00	19,00
3	Χυτοσιδηρό ενωτικό (διαστολή) από DN140 σε DN150	1	22,00	22,00
4	Χυτοσιδηρό ενωτικό αρσενικό DN150	1	12,00	12,00
5	Χαλύβδινη καμπύλη 90ο με φλάτζες DN150	6	33,00	198,00
6	Χαλύβδινο αμφιφλατζωτό DN150 L=1m	4	38,30	153,20
7	Χαλύβδινο αμφιφλατζωτό DN150 L=1,5m	2	51,40	102,80
8	Χυτοσιδηρό ΤΑΥ 3 φλατζών DN150/150	2	35,00	70,00
9	Χαλύβδινο αμφιφλατζωτό DN150 L=0,5m	4	22,50	90,00
10	Χαλύβδινο αμφιφλατζωτό DN150 L=2,5m	2	77,60	155,20
11	Συρταρωτή δικλείδα DN150 φλατζωτή	5		
12	Χαλύβδινο αμφιφλατζωτό DN150 L=3,0m	4	90,70	362,80
13	Φλοτερροβαλβίδα ελέγχου στάθμης DN150	3		
	Συνολικό βάρος			**1.191,50**

ΣΩΛΗΝΟΓΡΑΜΜΗ ΥΠΕΡΧΕΙΛΙΣΗΣ - ΕΚΚΕΝΩΣΗΣ - ΑΕΡΙΣΜΟΥ ΑΡΔΕΥΤΙΚΩΝ ΔΕΞΑΜΕΝΩΝ

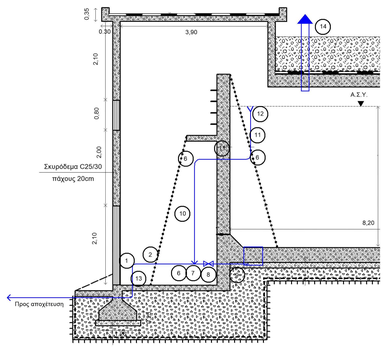

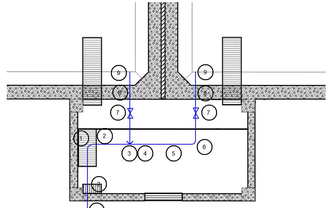

ΣΩΛΗΝΟΓΡΑΜΜΗ ΥΠΕΡΧΕΙΛΙΣΗΣ - ΕΚΚΕΝΩΣΗΣ - ΑΕΡΙΣΜΟΥ ΑΡΔΕΥΤΙΚΩΝ ΔΕΞΑΜΕΝΩΝ				
α/α	Είδος τεμαχίου	Ποσότητα	Βάρος	Συνολικό βάρος
1	Χαλύβδινη καμπύλη 90ο με φλάτζες DN150	2	33,00	66,00
2	Χαλύβδινο αμφιφλατζωτό DN150 L=1m	2	38,30	76,60
3	Χυτοσιδηρό ΤΑΥ φλατζών DN150/100	1	31,00	31,00
4	Χυτοσιδηρό συστολή 2 φλατζών DN150/100	1	15,70	15,70
5	Χαλύβδινο αμφιφλατζωτό DN100 L=1,0m	1	25,80	25,80
6	Χαλύβδινη καμπύλη 90ο με φλάτζες DN100	5	13,00	65,00
7	Χυτοσιδηρό ΤΑΥ φλατζών DN100/100	2	19,00	38,00
8	Συρταρωτή δικλείδα DN100 φλατζωτή	2		
9	Χαλύβδινο ενωτικό μιας φλάτζας DN100 L=1m	2	21,10	42,20
10	Χαλύβδινο αμφιφλατζωτό DN100 L=2,0m	2	43,20	86,40
11	Χαλύβδινο αμφιφλατζωτό DN100 L=1,0m	4	25,80	103,20
12	Χυτοσιδηρά γωνία υπερχείλισης DN100	2	20,00	40,00
13	Χαλύβδινο ενωτικό μιας φλάτζας DN150 L=1m	1	32,30	32,30
14	Χυτοσιδηρός εξαεριστήρας DN125	4	52,00	208,00
	Συνολικό βάρος			**830,20**

ΣΩΛΗΝΟΓΡΑΜΜΗ ΤΡΟΦΟΔΟΣΙΑΣ ΑΡΔΕΥΤΙΚΩΝ ΑΓΩΓΩΝ

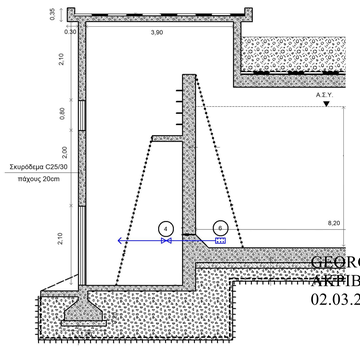

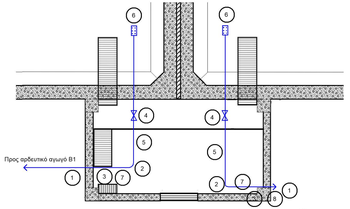

ΣΩΛΗΝΟΓΡΑΜΜΗ ΤΡΟΦΟΔΟΣΙΑΣ ΑΓΩΓΟΥ C1				
α/α	Είδος τεμαχίου	Ποσότητα	Βάρος	Συνολικό βάρος
1	Χυτοσιδηρό ενωτικό αρσενικό DN125	1	10,00	10,00
2	Χαλύβδινη καμπύλη 90ο με φλάτζες DN150	1	23,00	23,00
3	Χαλύβδινο αμφιφλατζωτό DN150 L=1m	3	38,30	114,90
4	Συρταρωτή δικλείδα DN150 φλατζωτή	1		
5	Χαλύβδινο αμφιφλατζωτό DN150 L=2,0m	2	76,60	153,20
6	Φλατζωτή βαλβίδα αντεπιστροφής με φίλτρο αναρρόφησης DN150	1		
7	Μηχανικό υδρόμετρο DN150	1		
8	Χυτοσιδηρό ενωτικό από DN150 σε DN125	1	19,00	19,00
	Συνολικό βάρος			**320,10**

ΣΩΛΗΝΟΓΡΑΜΜΗ ΤΡΟΦΟΔΟΣΙΑΣ ΑΓΩΓΟΥ Β1				
α/α	Είδος τεμαχίου	Ποσότητα	Βάρος	Συνολικό βάρος
1	Χυτοσιδηρό ενωτικό αρσενικό DN200	1	20,00	20,00
2	Χαλύβδινη καμπύλη 90ο με φλάτζες DN200	1	52,00	52,00
3	Χαλύβδινο αμφιφλατζωτό DN200 L=1m	3	57,60	172,80
4	Συρταρωτή δικλείδα DN200 φλατζωτή	1		
5	Χαλύβδινο αμφιφλατζωτό DN200 L=2,0m	2	115,20	230,40
6	Φλατζωτή βαλβίδα αντεπιστροφής με φίλτρο αναρρόφησης DN200	1		
7	Μηχανικό υδρόμετρο DN200	1		
	Συνολικό βάρος			**475,20**

GEORGIOS AVGEROS
ΑΚΡΙΒΕΣ ΑΝΤΙΓΡΑΦΟ
02.03.2022 12:39

ΚΑΛΛΙΕΡΓΕΙΑ ΠΗΓΩΝ ΑΓΙΟΥ ΓΕΩΡΓΙΟΥ ΜΟΡΦΟΒΟΥΝΙΟΥ

ΟΡΙΣΤΙΚΗ ΜΕΛΕΤΗ

ΘΕΜΑ ΣΧΕΔΙΟΥ:

ΣΩΛΗΝΟΓΡΑΜΜΕΣ - ΠΡΟΜΕΤΡΗΣΗ
ΑΡΔΕΥΤΙΚΩΝ ΔΕΞΑΜΕΝΩΝ ΑΓΙΟΥ ΓΕΩΡΓΙΟΥ

ΚΛΙΜΑΚΑ	ΑΡ. ΣΧΕΔΙΟΥ
1:50	ΣΧΕΔΙΟ 2

ΕΚΔΟΣΗ		
Α	15/09/2020	
Β		
Γ		

ΥΠΟΓΡΑΦΗ - ΣΦΡΑΓΙΔΑ

ΑΡΔΕΥ. ΜΗΧΑΝΙΚΟΙ Ο.Ε.ε.
ΠΑΛΑΙΟΧΩΡΙΤΗΣ Χ. ΚΑΝΔΥΛΑ Θ. Ο.Ε.
ΜΕΛΕΤΗΤΙΚΗ ΕΤΑΙΡΕΙΑ
ΑΡ. Γ.Ε.ΜΗ. 138703401000
ΛΑΚΑΝΑ 7 ΚΑΡΔΙΤΣΑ ΤΚ 43132, ΤΗΛ 2441302274
ΑΦΜ 801149004 - ΔΟΥ ΚΑΡΔΙΤΣΑΣ

KONSTANTINOS PALAIOCHORITIS
Ψηφιακά υπογεγραμμένο από KONSTANTINOS PALAIOCHORITIS
Ημερομηνία: 2022.02.17 13:17:47 EET

ΕΚΠΟΝΗΣΗ ΜΕΛΕΤΗΣ

Παλαιοχωρίτης Χ. - Κανδύλα Θ. Ο.Ε.
Κανδύλα Μαρία
Νάκος Βασίλειος
Σαμαρτζόπης Μάριος
Γανιάς Νικόλαος

Λακανά 7 Καρδίτσα
ΤΗΛ - fax. 2441302976
Email. kapa.mele@gmail.com

	ΗΜΕΡ/ΝΙΑ	ΟΝΟΜΑΤΕΠΩΝΥΜΟ	ΥΠΟΓΡΑΦΗ
ΣΥΝΤΑΞΗ	15/09/2020	Νάκος Βασίλειος Πολίτικος Μηχανικός	
ΕΛΕΓΧΟΣ	"	Παλαιοχωρίτης Κ.	
ΕΓΚΡΙΣΗ	"	"	

ΔΗΜΟΣ ΛΙΜΝΗΣ ΠΛΑΣΤΗΡΑ
ΤΜΗΜΑ ΤΕΧΝΙΚΩΝ ΥΠΗΡΕΣΙΩΝ

ΜΟΡΦΟΒΟΥΝΙ: .../.../2020

ΕΛΕΓΧΘΗΚΕ
Η ΕΠΙΒΛΕΠΟΥΣΑ

ΕΥΑΓΓΕΛΙΑ ΓΙΑΝΝΑΚΟΥ
Πολιτικός Μηχανικός ΠΕ.

ΜΟΡΦΟΒΟΥΝΙ: .../.../2020

ΘΕΩΡΗΘΗΚΕ
Ο ΠΡΟΪΣΤΑΜΕΝΟΣ ΤΥ

Γεώργιος Αγγέρος
Χημικός Μηχανικός ΠΕ.

ΕΓΚΡΙΤΙΚΗ ΑΠΟΦΑΣΗ: